Bewegingsmelder

IS 360-3

zwart
EAN 4007841 006525
art.nr. 006525
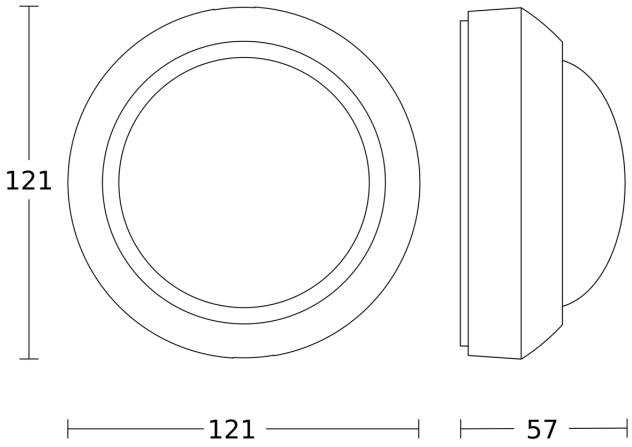
Maten